Ansichten und Schnitte Fachwerkknoten 1
Hauptansicht geschnitten in Mitte Fachwerkbinder
M 1:5

Zusammenbau und Schweißfolge Knotenpunkt

- Fachwerk-Untergurt als U-Profil zusammensetzen
  Pos.380 (Obergurtblech), 382 und 368(Stegbleche) (Siehe Schnitt E-E)
- Querträgeraussteifungen Pos.130/137 in Fachwerk-Untergurt einsetzen und umlaufend verschweißen
- Querträgeraussteifungen Pos.182/198 in Fachwerk-Untergurt einsetzen und umlaufend verschweißen
- Untergurt Fachwerkbinder als Hohlprofil zusammensetzen Pos.304 (Untergurtblech)
- Querträgeraussteifungen Pos.199 in Fachwerk-Untergurt einsetzen und umlaufend verschweißen
- Fußplatte Pos.211 und Aussteifungsbleche Pos.200, 201 und 227 zusammensetzen und verschweißen
- Bauteil Fußplatte mit Aussteifungsblechen in den Untergurt Fachwerkbinder einsetzen und Aussteifungsblech Pos.227 mit Untergurt Fachwerkbinder verschweißen
- Aussteifungsblech Pos.207 in den Fachwerkuntergurt einsetzen und verschweißen
- Aussteifungsblech Pos.206 in den Fachwerkuntergurt einsetzen und verschweißen
- Abschlußblech Pos.172 und Untergurtblech Pos.248 ansetzen und verschweißen
- Untergurtblech der Enddiagonale (Pos.302) einsetzen und verschweißen
- Obergurtblech Enddiagonale (Pos.300) einsetzen und verschweißen
- Gebogene Radienbleche Pos.186 und 187 einsetzen und verschweißen
- Kabelrohr Ø88,9x5 parralel mit einbauen (auf Luftdichtigkeit ist zwingend zu achten)

Übersicht Knotendetails
M 1:200

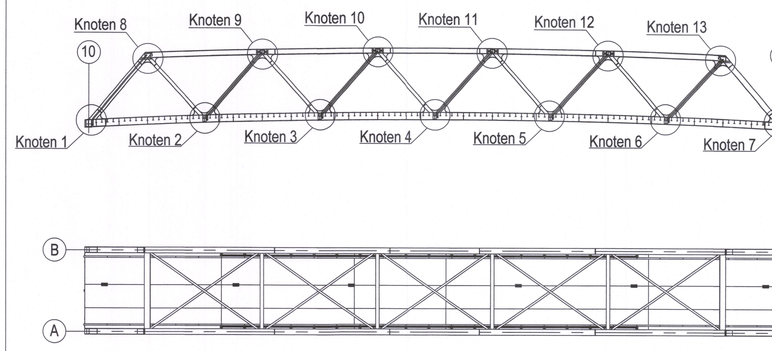

Dargestellt sind die Knotenpunkte aus Fachwerkbinder Achse A
Die Knotenpunkte in Achse B sind spiegelbildlich auszuführen

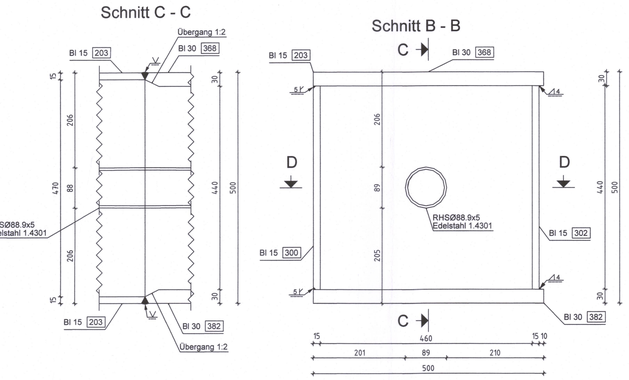

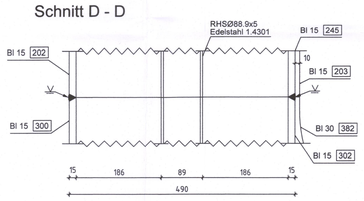

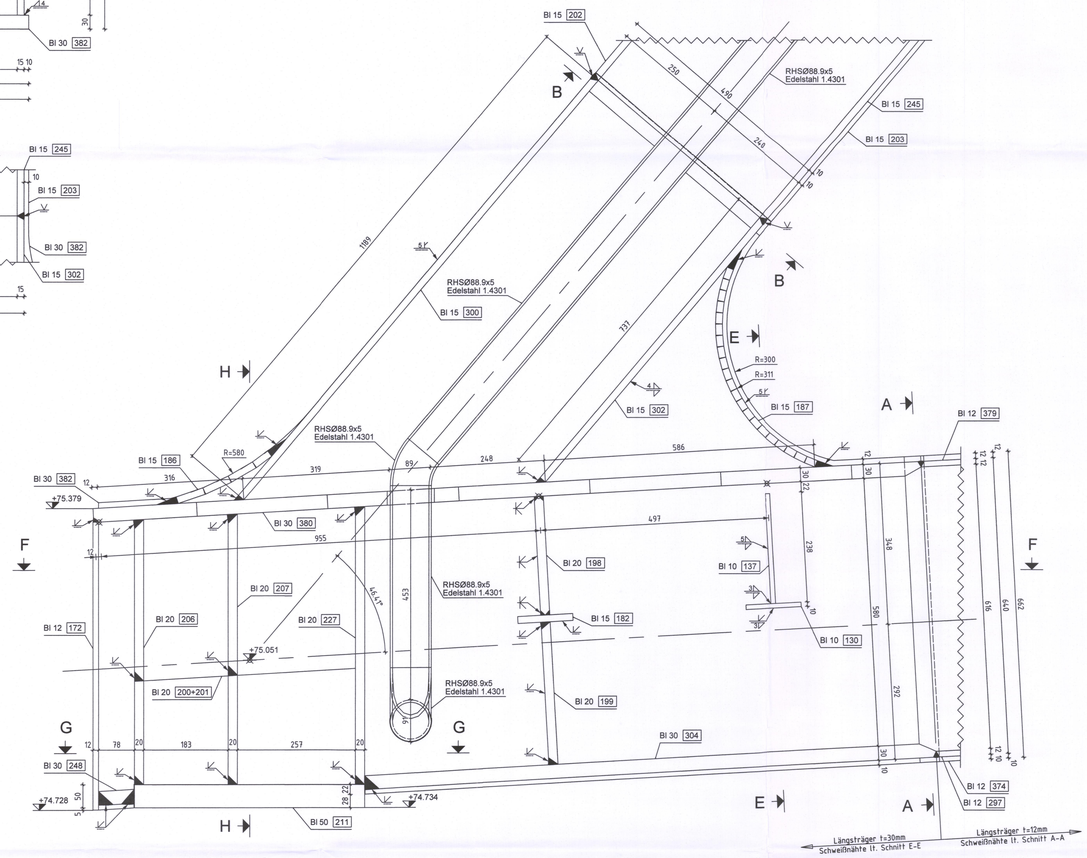

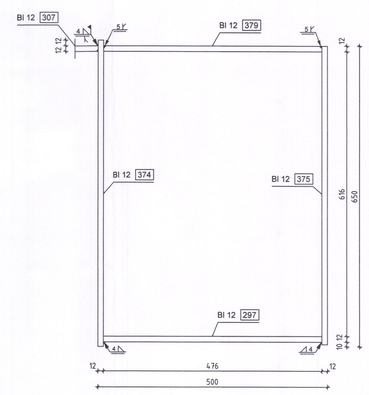

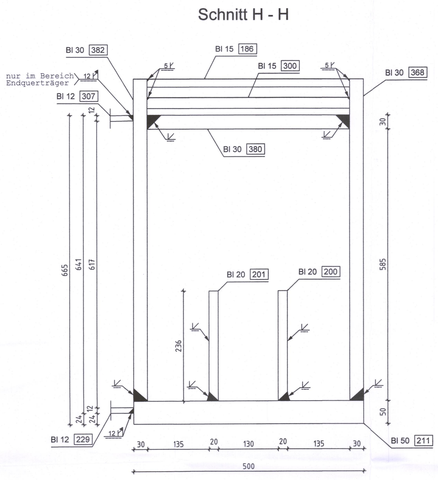

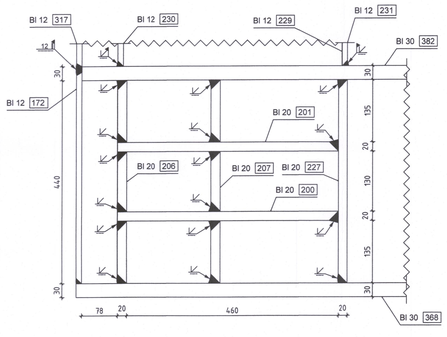

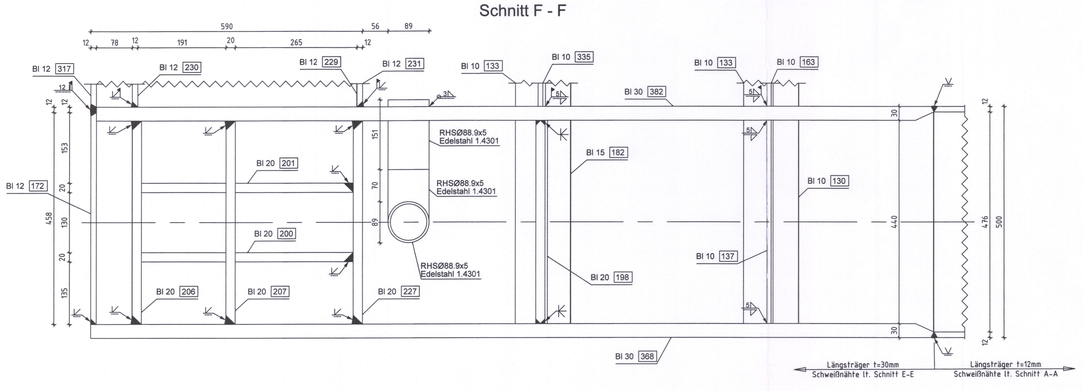

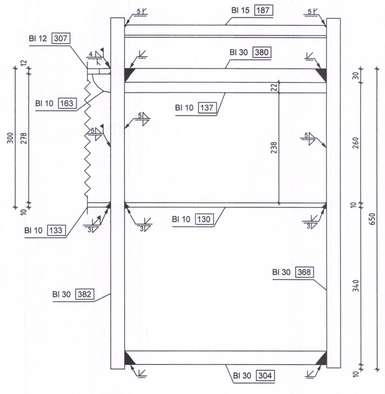

Ausführungsklasse: DIN EN 1090-2 EXC 3

Baustoffe:

Bauteil	Werkstoff / Korrosionsschutz
Brückenüberbau	S355J2+N DIN EN 10025
Geländer	S235JR DIN EN 10025; 1.4571
Kopfbolzen	S235J2+N+C450 DIN EN ISO 13918 SD

Werkstoffzeugnisse:

Bauteil	Werkstoffzeugnis
Bleche Überbau:	Abnahmeprüfzeugnis 3.2 nach DIN EN 10204 DBS 918002 ist zu beachten
Profilstahl Geländer:	Abnahmeprüfzeugnis 2.2 nach DIN EN 10204
Verbindungsmittel:	HV-Schrauben – Abnahmeprüfzeugnis 3.1 Kopfbolzen – Abnahmeprüfzeugnis 2.2 nach DIN EN 10204
Schweißzusätze:	DB Zulassung

Toleranzen:

Kriterium	Toleranzklasse
Längen / Winkelmaße:	DIN EN ISO 13920 Klasse C
Geradheit,Ebenheit,Parallelität:	DIN EN ISO 13920 Klasse G
Schweißverzüngen	DIN EN ISO 5817 Bewertungsgruppe B

Schweißdaten:

Verfahren:	MAG-Prozeß 135; UP-Proßes 121; E-Hand 111; Hubzündungs-Bolzenschweißen 783
Nahtausführung:	lauf Darstellung, ansonsten umlaufende Kehlnaht a=4mm

Schweißnahtprüfungen:

Sichtprüfung	alle Nähte zu 100% nach DIN EN ISO 17637
zerstörungsfreie Prüfung	lt.DIN EN 1090-2 Tabelle 24 bzw. ZTV-Ing. Teil 4 Tabelle 4.13

Übersichtsskizze

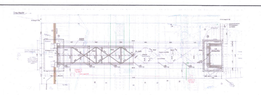

die Übereinstimmung der Zeichnung mit der Ausführung bestätigt:
für den Auftragnehmer: Ort, Datum, Unterschrift
für die Stadt Dülmen: Ort, Datum, Unterschrift

Freigabe zur bautechnischen Prüfung durch: Ort, Datum, Unterschrift
Prüfingenieur EBA

Datum geprüft / genehmigt
Datum geprüft / genehmigt
Datum geprüft / genehmigt
Datum geprüft / genehmigt

Klöker + Partner
12. Okt. 2020
Genehmigungsvermerk Eisenbahn-Bundesamt
3. AUSFERTIGUNG
beantw. ..... erl. .....
Ort, Datum
gleichgestellt mit Prüfexemplaren
Datum geprüft / genehmigt

Im bautechnischen Hinsicht geprüft
Prüfnr.: 23 im Prüfumfang lt. Bescheid vom 2013
am 22.10.2020
Dr.-Ing. Titus Klöker
Prüfingenieur für Statik und Konstruktion Massivbau
KUP Klöker + Partner beratende Ingenieure mbB
Kaiser-Wilh.-Ring 27-31 50672 Köln, Tel. 0221/963629-0, Fax 963629-1

Freigabe der Ausführungsunterlagen:
mit Regelungen durch den BVB
Freigabe-Nr.: DÜ7735 2006
01.11.20
Ort, Datum, Unterschrift (BVB)
Genehmigung zur Bauausführung durch die:
Ort, Datum, Unterschrift

Index:	Änderungen bzw. Ergänzungen:
-	.
-	.
-	.
-	.
-	.
a	Prüfeintragungen übernommen

Ausführungsplanung

Bauherr / Auftraggeber:
Stadt Dülmen
Projektleitung 'Bhf. Dülmen'
Heinrich-Leggewie-Straße 13
48249 Dülmen
Datum Unterschrift Herr Scholz

Stadt Dülmen
Fachplanungsamt /
Teilprojektleitung
Heinrich-Leggewie-Straße 13
48249 Dülmen
Datum Unterschrift

Planverfasser:
Hannover ROHLFING GmbH
Sarstedt, Brennecke Str. 20
Telefon (05066) 9880-0, Telefax (05066) 9880-40
www.rohlfing-partner.de
Datum: 09.10.2020 Unterschrift:

Projektsteuerung im Auftrag der Stadt
ZPP-KBP.org
Kuhfeld Schlüßberg Partnerschaft mbB
Beratender Ingenieur und Sachverständiger
Friedrichstraße 34
47053 Duisburg
Datum Unterschrift

Planzeichen
Projekt-Nr.
gez.
bearb.
gepr.
Höhensystem
Koordinatensystem
Ursprung
Bezugspunkt
Maßstab

Vorhaben:
Bahnhof Dülmen
klimagerecht und mobil unterwegs

Planart: Stahlbau - Brückenüberbau

Plannummer: 80016_EP07_I_HB_DET_AP_003_a

Planinhalt: Fuß- / und Radwegbrücke Bahnhof Dülmen
Knotenpunkt 1 - Schnitte und Details